

Spyke Base

Código artículo	**86.OS02.3351.02**
Tipo de producto	**Outdoor**
Categoría	**Proyectores**
Familia	**SPYKE**
Subfamilia	**Spyke Base**
Pictograms	

Dimensions	
Product dimensions (mm)	**ø100x160mm,H231mm**

Esquema

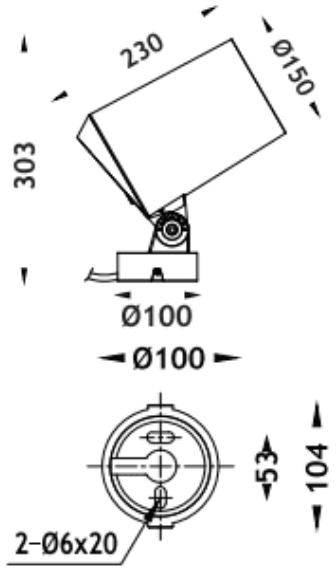

Producto	
Potencia real (W)	**42**
Flujo luminoso real (lm)	**2520**
Eficacia luminosa (lm/W)	**60**
Ángulo de apertura	**10ºx60º**
Tiempo de vida	**50000h L70B10**
IP	**66**
Electrical feeding	**220/240V**
Marca del LED	**CREE**
Equipo	**ON-OFF**
Vida media (h)	**50000h L70B10**
Temperatura de color (K)	**3000**
Consistencia de color (SDCM)	**SDCM3**
CRI	**80**
IK	**IK05**